ECOVOLVE

DUMPER ÉLECTRIQUE ED1500

MANUEL DE L'OPÉRATEUR

CE MANUEL DE L'OPÉRATEUR NE CONTIENT QUE DES INFORMATIONS DE BASE pour utiliser le ED1500. Le manuel de cet opérateur doit être stocké dans le support de manuel de la machine. Un manuel d'instructions et complet se trouve dans le manuel d'utilisation fourni avec l'camion. Le MANUEL DE L'UTILISATEUR contient des informations complètes sur les données d'exploitation, de maintenance, de transport et techniques du ED1500.

Fabricant : Ecovolve

Modèle : ED1500

Numéro de série : . . . . . .

Date . . . . . .

Contenu

1. Sécurité

Les règles de sécurité 2

Symboles d'avertissement 3

2. Vue d'ensemble

Plateforme et rails de sécurité de l'opérateur 4

Contrôles du tableau de bord 5

Les commandes de direction 6

3. Fonctionnement

Fonctionnement du camion 7

Lorsqu'il n'est pas utilisé 9

Indicateur de décharge de la batterie 9

4. Chargeur de batterie

Chargeur de batterie 10

Vue d'ensemble du chargeur de batterie 11

5. Transportation

Transport de la camion 12

6. Données techniques

ED1500 Mesures métriques et pression au sol 14

ED1500 Measures impériales et pression au sol 15

7. Liste de contrôle

Liste de contrôle 16

Règles de sécurité

Suivez toujours les avertissements contenus dans ce manuel d'utilisation et sur le camion pour éviter tout incident ou accident inutile.

Les symboles suivants et les mots-indicateurs DANGER, AVERTISSEMENT, ATTENTION et AVERTISSEMENT ÉLECTRIQUE indiquent les dangers et les instructions.

Symboles d'avertissement.

Respectez tous les messages de sécurité qui suivent ces symboles pour éviter les blessures:

DANGER ! AVERTISSEMENT !	Indique une situation dangereuse qui, si elle n'est pas évitée, pourrait entraîner des blessures graves, voire mortelles.
ATTENTION !	Indique une situation dangereuse qui, si elle n'est pas évitée, pourrait entraîner des blessures légères ou modérées.
AVERTISSEMENT ÉLECTRIQUE!	Indique une situation dangereuse qui, si elle n'est pas évitée, pourrait entraîner des blessures graves, voire mortelles.
AVERTISSEMENT DE POINT DE CONCASSAGE!	Indique une situation dangereuse qui, si elle n'est pas évitée, pourrait entraîner des blessures graves, voire mortelles.
AVERTISSEMENT D'ÉCRASEMENT DE ROUE!	Indique une situation dangereuse qui, si elle n'est pas évitée, entraînera des blessures graves.

Equipement de protection individuelle de l'opérateur.

Il est nécessaire de toujours porter des chaussures de sécurité lors de l'utilisation de l'camion pour eviter les blessures.

Pour toutes les autres exigences en matière de vêtements de sécurité, suivez les directives émises par le site en question.

symboles d'avertissement

	Suivez toujours les avertissements contenus dans ce manuel d'utilisation et sur le camion
	Signalez les changements de direction avec vos mains.
	Danger! Ne conduisez pas avec la benne en position haute.
	Danger! Lorsque vous décharge la benne en position haute, restez à l'écart lors de risque.
	Danger! Ne videz pas le seau dans les pentes abruptes.
	Danger! Pente maximale en montée / en descente de 15°. Max gradient sur l'horizontale de 10°.
	Danger! Lorsque vous décharge la benne en position haute, restez à l'écart lors de risque.
	Danger! Restez à l'écart lors du chargement.
	Attention! Ne pas dépasser la capacité de charge maximale de 1500 Kg - 3300 lbs.
	Attention! L'équipement de protection individuelle doit être porté au besoin lors de l'utilisation du camion.
	Attention! N'utilisez PAS d'eau sous haute pression pour nettoyer le camion.

plateforme et rails de sécurité de l'opérateur

⚠ ATTENTION

La section suivante donne un aperçu de la plate-forme de l'opérateur et des glissières de sécurité. Tous les opérateurs doivent lire et comprendre entièrement les instructions avant d'utiliser le camion.

Plateforme de l'opérateur.

Le camion est équipé d'une plateforme à double position sur laquelle l'opérateur peut se tenir lorsqu'il opère la machine. En position basse l'operateur peut utiliser l'camion en étant debout sur la plateforme, en position haute l'operateur peut marcher derrière l'camion.
Le camion se déplacera en vitesse de marche par défaut lorsque la plateforme est placée en position haute.

FIG 1

La plate-forme en position relevée.

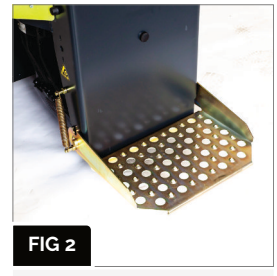

FIG 2

La plate-forme en position abaissée.

Rails de sécurité

Le camion est équipé de deux rails de sécurité escamotables.
Plate-forme en position abaissée: Les rails de sécurité doivent êntre en position relevée.
Plate-forme en position relevée: Les rails de sécurite doivent être en position abaisée.

FIG 3

Le rail de sécurité en position abaissée.

FIG 4

Le rail de sécurité est verrouillé en position relevée.

Contrôles du tableau de bord

⚠ ATTENTION

La section suivante donne un aperçu des commandes du tableau de bord. Tous les opérateurs doivent lire et comprendre entièrement les instructions avant d'utiliser le camion.

Clé de démarrage.

Bouton d'arrêt d'urgence.

Écran multifunction.
État de la batterie et Indicateur de codes d'erreur.

Levier de commande du godet.

Interrupteur lumière.
En haut. = Enluminé.
Vers le bas. = Éteint.

Tiller head steering controller.

Les commandes de direction

⚠ ATTENTION

La section suivante donne un aperçu des contrôles. Tous les opérateurs doivent lire et comprendre entièrement les instructions avant d'utiliser le camion.

FIG 1

Interrupteur des feux de balisage et de l'avertisseur sonore de mouvement.

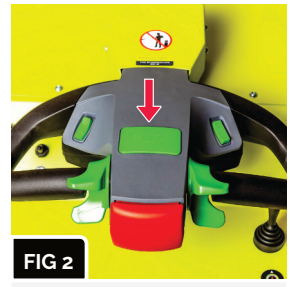

FIG 2

commutateur du klaxon.

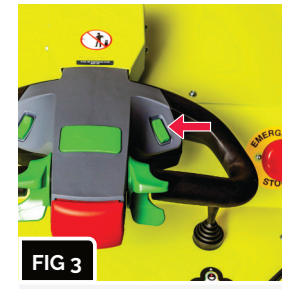

FIG 3

Sélecteur de vitesse. Deux options: Rapid et lente.

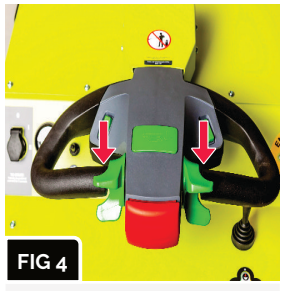

FIG 4

Commandes de traction.

FIG 5

Poussez vers le haut pour avancer / Poussez vers le bas pour reculer.

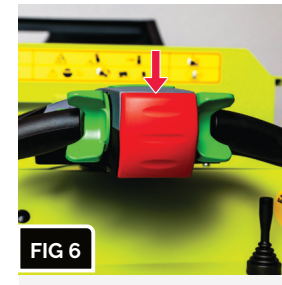

FIG 6

Interrupteur de protection du corps

FIG 7

Interrupteur de protection du corps

Si le chariot est utilisé en marche arrière et que l'opérateur entre en collision avec un objet, son corps engagera l'interrupteur de protection contre le corps (fig. 7). Cela arrêtera le camion et fera automatiquement avancer la machine.

Fonctionnement du camion

Mise en marche du camion

- Pour demarrer l'camion, vérifiez que le bouton d'arrêt d'urgence est en position relevée
- Tournez la clé dans le sens horaire
- Maintenez la clé en position 2 pendant 3 secondes
- Le camion est maintenant prêt à l'emploi.

Éteindre le dumper

- Assurez-vous que le camion est à un arrêt complet.
- Tournez la clé dans le sens inverse des aiguilles d'une montre jusqu'à la position zéro.
- Appuyer sur le bouton d'arrêt d'urgence.

Conduire le dumper

- Pour la marche avant, les commandes de traction sont poussées vers le haut. Lorsque les commandes de traction sont relâchées, la machine ralentit jusqu'à l'arrêt et les freins sont appliqués.
- Pour conduire en marche arrière. En marche arrière, les commandes de traction sont poussées vers le bas. Lorsque les commandes de traction sont relâchées, la machine ralentit jusqu'à l'arrêt et les freins sont appliqués.
- La vitesse de la machine dépend de la position réglée de l'interrupteur de contrôle de vitesse. La vitesse de la machine dépend de la position de la plate-forme de l'opérateur.

Vitesses de fonctionnement

L'camion a 3 vitesses de fonctionnement:

- 1 kph: Engagé lorsque la fonction hi tip est activée.
- 4kph: Engagé lorsque la plate-forme de l'opérateur est en position relevée.
- 7kph: Engagé lorsque la plate-forme de l'opérateur est en position abaissée.
- L'opérateur peut également sélectionner manuellement la vitesse à l'aide du commutateur de vitesse.

Levier de commande du godet.

Le levier de godet est situé sur le tableau de bord qui gère toutes les fonctions du godet.

Le levier de commande du godet a 4 positions.

- Poussez le levier vers la droite pour incliner le godet vers l'avant.
- Poussez le levier vers la gauche pour incliner le godet vers l'intérieur.
- Tirez le levier vers l'arrière pour soulever le godet.
- Poussez le levier vers l'avant pour abaisser le godet.

Gyrophare

- Pour des raisons de sécurité, le camion est équipé d'un feu clignotant et d'une alarme de mouvement.
- Cette fonction peut être activée à l'aide de l'interrupteur sur les commandes de direction.

Klaxon

- Le klaxon sert de signal d'avertissement, par exemple aux carrefours et aux angles morts.

Bouton d'arrêt d'urgence

- Appuyez sur le bouton d'arrêt d'urgence pour arrêter immédiatement toutes les fonctions électriques. Utilisez le bouton d'arrêt d'urgence en cas de dysfonctionnement. Utilisez le bouton d'arrêt d'urgence lorsque le camion n'est pas utilisé.
- Le bouton d'arrêt d'urgence est situé sur le tableau de bord.

Utilisation du bouton d'arrêt d'urgence

- Tirez le bouton d'arrêt d'urgence vers le haut.
  Le bouton d'arrêt d'urgence est désactivé.
  Le camion est prêt à fonctionner.
- Appuyez sur le bouton d'arrêt d'urgence.
  Le système électrique est désactivé.
  Toutes les fonctions sont désactivées.
  Le frein est activé.

Lorsqu'il n'est pas utilisé

Dans l'intérêt de la sécurité, il est de la responsabilité de l'opérateur de s'assurer que le camion est entreposé d'une manière sûre et sécuritaire.
Lorsque le camion n'est pas utilisé :

- Éteignez le camion.
- Appuyez sur le bouton d'arrêt d'urgence.
- Les rails de sécurité et la plate-forme doivent être rétractés.
- Il est recommandé de ranger le camion à l'intérieur lorsqu'il n'est pas utilisé.

La machine s'éteint automatiquement si elle reste sans surveillance pendant plus de 9 minutes.

Indicateur de décharge de la batterie

- L'indicateur de décharge de la batterie indique le taux de décharge. L'état de la batterie peut être visualisé sur l'écran multifonctions (fig. 1). L'écran multifonctions se trouve sur le tableau de bord.
- L'état de la batterie est indiqué sur l'écran numérique.
  L'état de la batterie est également indiqué par la rangée de 5 voyants LED.
- Lorsque la capacité de la batterie diminue, l'affichage numérique indique l'état de 100% à 0%.
- Il est recommandé de recharger la batterie lorsque sa capacité tombe en dessous de 10% sur l'affichage numérique.

(BDI) pourcentage (fig 1):

- (BDI) Pourcentage de 90% et plus.
  5 indicateurs LED.
- (BDI) Pourcentage compris entre 70% et 90%.
  4 indicateurs LED.
- (BDI) Pourcentage compris entre 50% et 70%.
  3 indicateurs LED.
- (BDI) Pourcentage compris entre 30% et 50%.
  2 indicateurs LED.
- (BDI) Pourcentage compris entre 10% et 30%.
  1 indicateur LED.

Affichage multifonctions. Indicateur de décharge de la batterie. (BDI)

Chargement de la batterie

Ne pas utiliser le camion lors de la charge de la batterie!

- Retirez toujours la clé du contact lorsque vous chargez la batterie.
- Un câble de charge de batterie de 3 mètres est fourni en standard.
- Pour recharger l'camion, l'operateur doit déterminer le type d'alimentation utilisé sur le chantier: 110V ou 240V. En cas de doute, demandez au superviseur.
- Les câbles de charge 110V ET 240V ont tous deux un raccord bleu, qui doit d'abord être branché au point de charge de l'camion, la prise restante doit ensuite être branchée à la source d'alimentation.
- L'état de charge de la batterie peut être visualisé sur le chargeur de batterie de la Delta Q qui se trouve sur le côté de la machine (fig 3).
- Lorsque la batterie est complètement chargée, retirez le câble d'alimentation.

⚠ ATTENTION

Ne pas utiliser le camion lors de la charge de la batterie.

FIG 1

L'emplacement du port de chargement de la batterie à l'arrière du camion.

FIG 2

Connectez le câble de charge de la batterie au port de charge.

FIG 3

L'emplacement du chargeur de batterie Delta Q.

Delta Q IC1200 Vue d'ensemble du chargeur de batterie

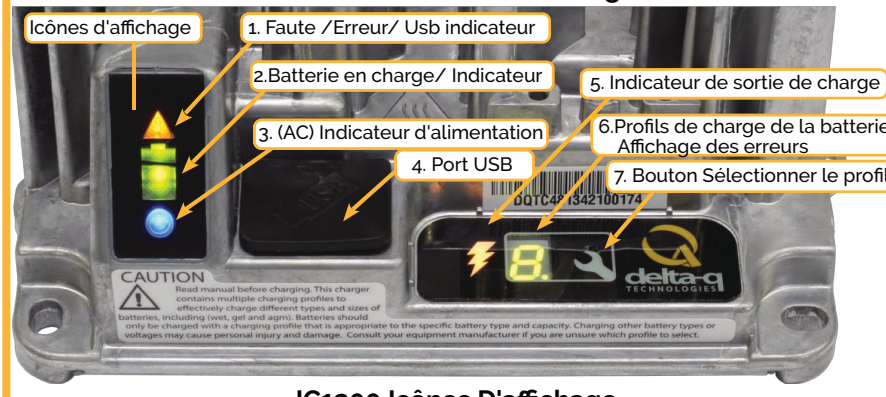

IC1200 Icônes D'affichage

1. Rouge continu = Défaut du chargeur Voir Panneau d'affichage d'erreur (6.)	**3.** Bleu uni = alimentation CA disponible
1. Orange clignotant = erreur externe. Voir le panneau d'affichage des erreurs (6.)	**2.** Vert clignotant = Faible état de charge **2.** Vert fixe = état de charge élevé
1. Vert clignotant = Port USB actif **1.** Vert fixe = sûr pour retirer le lecteur USB	**2.** Vert clignotant = état de charge élevé **2.** Vert fixe = Charge terminée

1. L'indicateur de code d'erreur affiche les défauts, les erreurs et l'activité USB. Si une erreur est indiquée, vérifiez le code dans le panneau d'affichage d'erreur et trouvez la description dans la liste ci-dessous.

2. L'indicateur de charge de la batterie comporte 4 étapes de charge différentes. C'est ce que montre le tableau ci-dessus.

3. L'indicateur d'alimentation. Ceci indique une connexion à une source d'alimentation.

4. Le port USB permet aux données d'être transférées vers et depuis le chargeur à l'aide d'un lecteur flash USB standard.

5. L'indicateur de sortie de charge. Cela signifie que la sortie du chargeur est active.

6. Le panneau d'affichage d'erreur. Profils de charge de la batterie.
Cela montre quatre codes d'erreur possibles pour indiquer différentes conditions:

- Code d'erreur 'F'. Cela signifie qu'une erreur interne a interrompu le processus de charge de la batterie.
- Code d'erreur 'E'. Cela signifie qu'une erreur externe a interrompu le processus de charge de la batterie.
- Code 'P'. Cela signifie que le mode de programmation du chargeur est actif.
- Code 'USB'. Cela signifie que l'interface USB est active.
- Lorsque les codes 'E', 'F' et 'P' apparaissent, ils sont suivis de trois chiffres et d'une période pour indiquer des conditions différentes (par exemple, E-0-0-4). Consultez la section Dépannage du manuel du propriétaire pour plus de détails sur ces conditions et leurs solutions.

7. Sélection d'un profil de charge de la batterie. Ceci est utilisé pour sélectionner un profil parmi ceux stockés sur le chargeur. Voir le manuel du propriétaire pour plus de détails.

Transporter le camion

L'camion est facilement transportable. La plateforme de opérateur et les rails peuvent être repliées pour faciliter le transport.
Le camion peut être chargé sur un véhicule d'une capacité de charge minimale de 1500 kg.

⚠ ATTENTION

Lorsque vous chargez l'camion dans un véhicule adapté, assurez-vous de respecter les points suivants:

- Utiliser des rampes adaptées avec une capacité de chargement suffisante.
- Nettoyez l'dumper pour réduire le risque que des saletés et débris tombent de la machine pendant le transport.
- Assurez-vous que le véhicule de transport est apte à transporter une masse de 1500 kg ou 3300lbs.
- Déplacer l'camion lentement et suivez les instructions des personnes qui vous assistent pour charger et aligner la machine dans le véhicule de transport.
- Attachez l'camion au véhicule de transport en utilisant uniquement les points d'ancrage de l'camion.

⚠ ATTENTION

Lorsque vous soulevez l'camion, assurez-vous de respecter les points suivants:

- Assurez-vous que le dispositif de levage possèd la capacité et la portée de levage nécessaires à l'opération..
- Nettoyez l'camion pour reduire le risque que des saletes et débris tombent de la machine pendant le levage.
- Utilisez uniquement les points de levage tels que décrits dans ce chapitre pour soulever l'camion.

⚠ DANGER

Gardez une distance de sécurité lorsque vous soulevez le camion jusqu'au véhicule de transport.

Points de levage et points d'ancrage

- Le poids à vide du camion est de 1500kg / 3300lbs. L'camion possede deux points de levage et cinq points d'ancrage utilisés pour soulever et sécuriser la machine durant le transport.
- Les deux points de levage, ci-dessous indiqués par sont conçus pour soulever la machine de manaière sécurisée sur un vehicule de transport adapté. Les cinq points d'ancrage sont conçus pour fixer la machine.
- Les points de levage et d'ancrage prévus doivent être utilisés avec des sangles ou chaînses homologuées. Lors du transport, l'camion être fixé en tout temps.

Levage

- Lors de l'utilisation des œillets de levage, il est conseillé d'utiliser une manille droite pour s'y accrocher en toute securité. Cela permet de faciliter la connexion sécurisée au crochet de la chaînes lors du levage. (Fig 1 - fig 2).

Ancrage

- Lors du transport, il est important de s'assurer que l'camion reste fixe. Les cinq points d'ancrage prévus doivent être utilisés de manière optimale, à l'avant et à l'arrière de la machine, avec des èlingues et des chaînes homologuées. (Fig 3 - fig 6).

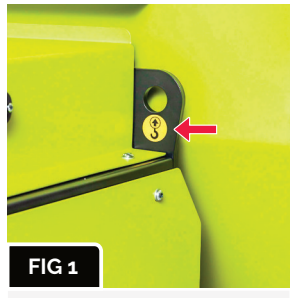

FIG 1

Les points de levage sont identifiés par ce symbole.

FIG 2

Les deux points de levage.

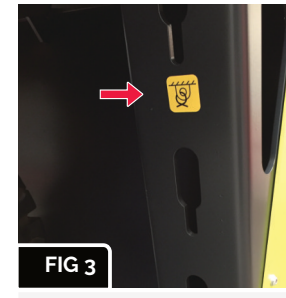

FIG 3

Les points d'ancrage sont identifiés par ce symbole.

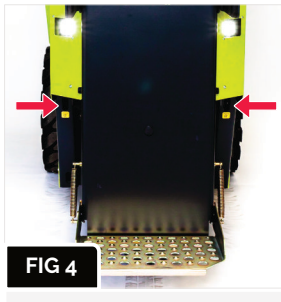

FIG 4

Les points d'ancrage à l'arrière du dumper.

FIG 5

Les points d'ancrage des deux côtés de la manivelle.

FIG 6

Le point d'ancrage à l'avant du véhicule.

ED1500 Mesures métriques et pression au sol

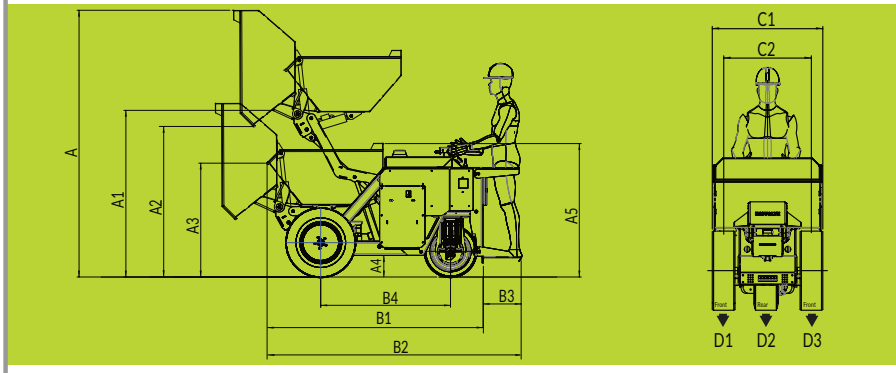

	A	A1	A2	A3	A4	A5
mm	2870	1790	1600	1120	200	1340

	B1	B2	B3	B4	C1	C2
mm	2250	2580	340	1330	1160	970

Pression au sol (Kg)	D1 (De davent)	D2 (Arrière)	D3 (De devant)
Poids à vide 1500 Kg	375	750	375
Poids en charge 3000 Kg	1125	750	1125

ED1500 Measures impériales et pression au sol

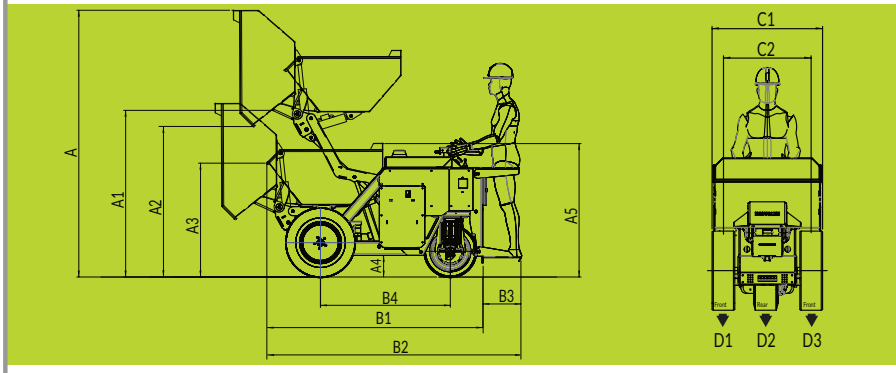

	A	A1	A2	A3	A4	A5
Pouces	113	70	63	44	8	52.3

	B1	B2	B3	B4	C1	C2
Pouces	88.4	101.7	13.3	52.2	46	38.3

Pression au sol (Lbs)	**D1 (De devant)**	**D2 (Arrière)**	**D3 (De devant)**
Poids à vide 3289 Lbs	827	1653	827
Poids en charge 6613 Lbs	2480	1653	2480

Liste de contrôle

Tous les opérateurs doivent remplir la liste de contrôle quotidienne au début de chaque journée de travail avant l'utilisation du camion.

1	Châssis et carrosserie
2	Freins
3	Inspecter les roues, les pneus et les écrous de retenue de roue.
4	Tuyaux et connecteurs hydrauliques pour les fuites
5	Sélecteur de vitesse
6	Klaxon
7	Commandes de traction.
8	Interrupteur de protection du corps
9	Écran multifonction
10	Interrupteur des feux de balisage et de l'avertisseur sonore de mouvement.
11	Bouton d'arrêt d'urgence.
12	Levier de commande du godet.
13	Plateforme et rails de sécurité de l'opérateur
14	Câble de charge et connexions
15	Tous les points de graissage

⚠ ATTENTION

L'opérateur est responsable de signaler toute défaillance observée au superviseur du site. Les instructions de service et d'entretien sont détaillées dans la section correspondante du manuel du propriétaire. Le manuel du propriétaire est accessible sur le site Web d'Ecovolve - www.ecovolve.eu

Déclaration de conformité de l'UE

Déclaration de conformité de l'UE

Nous, **Ecovolve Ltd**

De, **Dublin Road, Ballybrittas, Co. Laois, Ireland**

Déclarons sous notre seule responsabilité en tant qu'organisme habilité à préparer le dossier technique pour le produit:

ED1500 Dumper électrique

Conforme à ce qui suit EHSR's du **2006/42/EC – Directive Machines et ses directives modificatives**
Appendix 1, subchapters: 1.1.3, 1.1.4, 1.1.5, 1.1.6, 1.1.7, 1.1.8, 1.2.1, 1.2.2, 1.2.3, 1.2.4, 1.2.4.2, 1.2.4.3, 1.2.4.4, 1.2.5, 1.2.6, 1.2.7, 1.2.8, 1.3.1, 1.3.2, 1.3.3, 1.3.4, 1.3.5, 1.3.6, 1.3.7, 1.3.8, 1.3.8.2, 1.3.9, 1.4.1, 1.4.2, 1.4.2.2, 1.4.2.3, 1.4.3, 1.5.1, 1.5.2, 1.5.3, 1.5.4, 1.5.5, 1.5.6, 1.5.7, 1.5.8, 1.5.9, 1.5.10, 1.5.11, 1.5.12, 1.5.13, 1.5.14, 1.5.15, 1.5.16, 1.6.1, 1.6.2, 1.6.3, 1.6.4, 1.6.5, 1.7.1, 1.7.1.1, 1.7.1.2, 1.7.2, 1.7.3, 1.7.4, 1.7.4.1, 1.7.4.2, 1.7.4.3, 1.7.5

Nous déclarons que le dossier technique de cette machine a été compilé conformément à l'appendice VII Partie B et s'engagent à les transmettre aux autorités de surveillance du marché sur demande via notre service technique.

La mise en service de la machine est acceptable car elle est conforme aux dispositions de toutes les directives CE applicables.

Cette déclaration est rendue invalide par toute modification en dehors de la portée de celles prévues par le fabricant.

Aux fins prévues de:

Manutention et déversement de matériaux

Représentant autorisé pour la compilation de la documentation technique pertinente et émetteur de la déclaration de conformité:

Signé: _____ Date: _____

Ecovolve Ltd

Dublin Road, Ballybrittas, Co Laois, Ireland

CE

Lieu de délivrance: **Republic of Ireland**

ECOVOLVE

www.ecovolve.eu